Крюк безопасности на фальц PP ROLLED

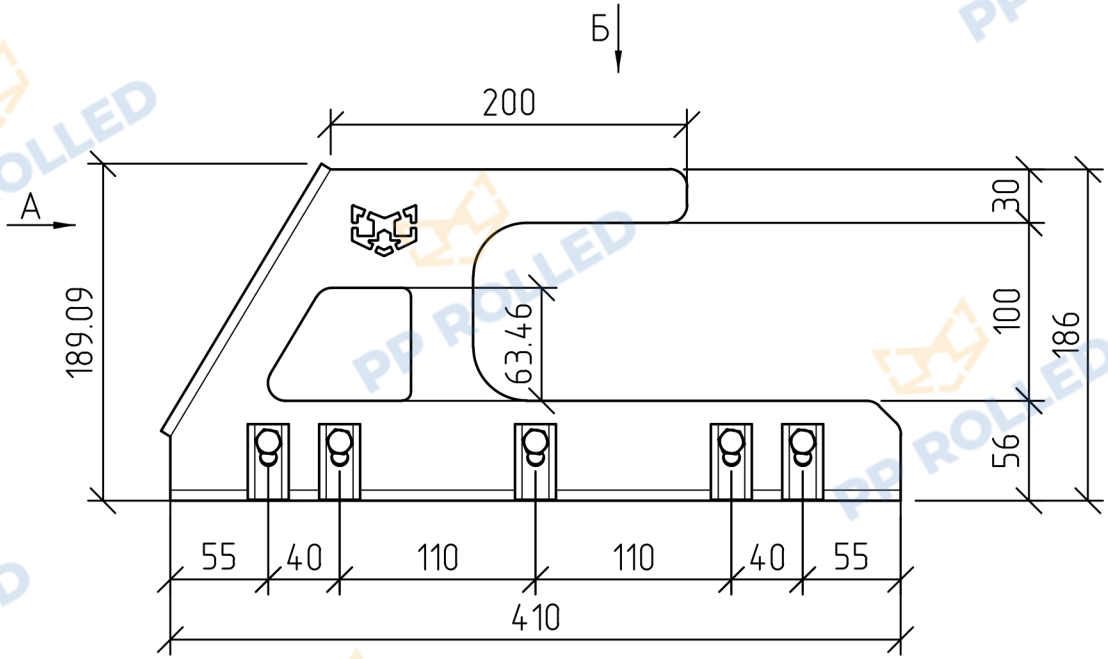

Вид А

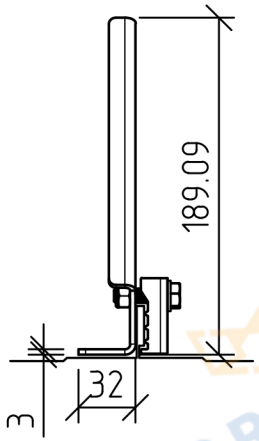

Спецификация элементов

Поз.	Наименование	Кол.
1.	Крюк безопасности (t=3мм)	1
2.	Планка РП-ФЦ (t=2мм)	5
3.	Болт М8х35	5
4.	Шайба М8	5
5.	Гайка самоконтрящаяся М8	5

Вид Б

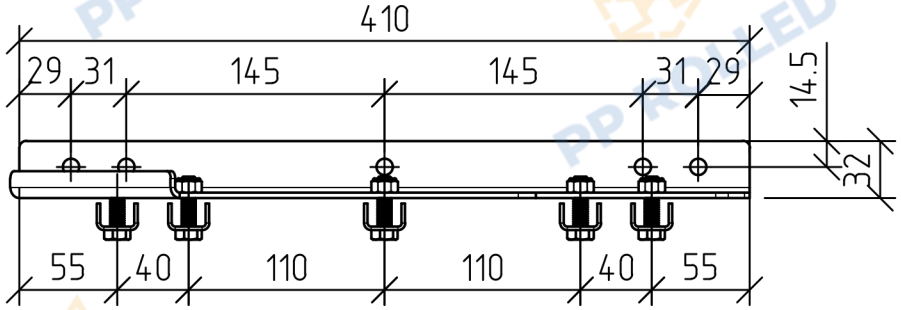

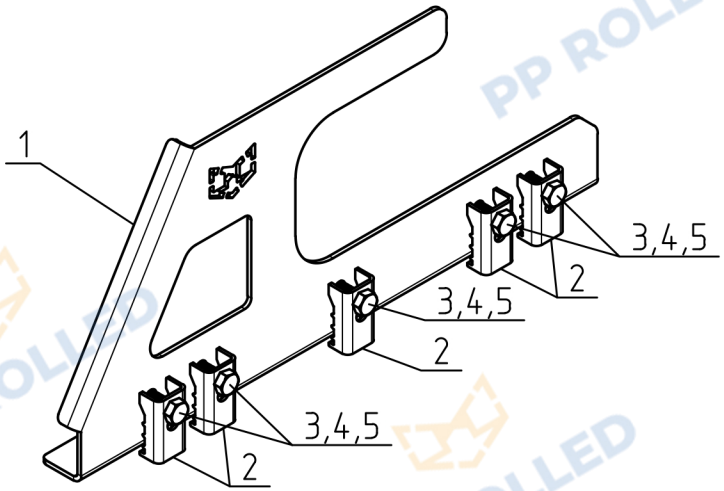

Крюк безопасности на фальц
PP ROLLED

PP ROLLED
КРОВЕЛЬНАЯ БЕЗОПАСНОСТЬ